JNG®
Materiais Elétricos

ACESSÓRIOS

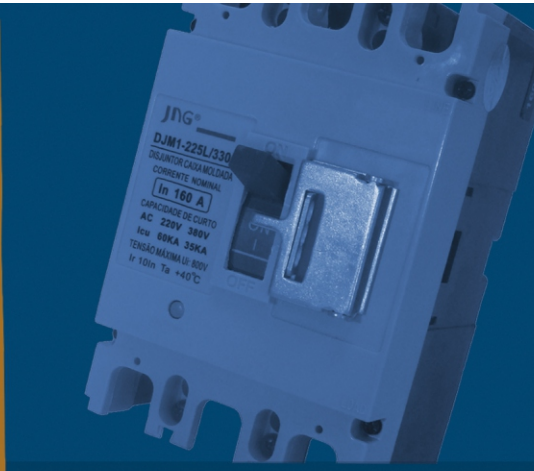

SAC: (11) 2090-0550 (SP e Grande SP) / 0800 776 6600 (Demais Regiões)
Fax: (11) 2225-2258
jng@jng.com.br / sac@jng.com.br
www.jng.com.br

ABRAÇADEIRAS DE NYLON

Modelo	Embalagem
2,5x80 mm	100 peças
2,5x100 mm	
2,5x160 mm	
2,5x200 mm	
3,6x150 mm	
3,6x200 mm	
3,6x250 mm	
3,6x300 mm	
4,8x200 mm	
4,8x250 mm	
4,8x300 mm	
4,8x380 mm	
4,8x450 mm	
7,2x300 mm	
7,2x500 mm	
7,6x150 mm	
7,6x200 mm	
9,0x400 mm	
9,0x500 mm	
9,0x600 mm	
9,0x900 mm	

IDENTIFICADORES DE CABO

Material	PVC Flexível
Cor	Amarelo (caracteres em preto)
Temperatura de utilização	-65°C até +105°C
Flamabilidade	Auto-extinguível
Identificação	Números de 0 até 9

Código	Quantidade por embalagem (rolo)	Série métrica		Identificação disponível
EC-0	1000 peças	1,5 a 3 mm²		Números 0-1-2-3-4-5-6-7-8-9 Alfabético A-B-C-D-E.....W-X-Y-Z
EC-1	1000 peças	2,6 a 4,2mm²		
EC-2	500 peças	3,6 a 7,4mm²		
EC-3	350 peças	5 a 10 mm²		

PRENSA CABO

Modelo	Cor	Embalagem
PG7 (¼")	Branco/Preto	10 peças
PG9	Branco/Preto	10 peças
PG11 (? ")	Branco/Preto	10 peças
PG13,5 (½")	Branco/Preto	10 peças
PG16	Branco/Preto	10 peças
PG19	Branco/Preto	10 peças
PG21 (¾")	Branco/Preto	10 peças
PG25 (1")	Branco/Preto	10 peças
PG29	Branco/Preto	1 peça
PG36 (1 ¼")	Branco/Preto	1 peça
PG42 (1 ½")	Branco/Preto	1 peça
PG48 (2")	Branco/Preto	1 peça

Dimensões

Modelo	A	B	C	Área de fechamento (Φ Cabo)
PG7	20	8	12	3,5-6,5mm
PG9	22	8	16	4,5-07mm
PG11	24	8	18	5,5 – 10 mm
PG13,5	24	10	20	9 – 13 mm
PG16	26	10	22	10 – 14 mm
PG19	27	10	24	13 – 16 mm
PG21	30	10	27	14 – 18 mm
PG25	30	11	30	18 – 21 mm
PG29	35	11	36	18 – 25 mm
PG36	41	15	46	35 – 33 mm
PG42	41	15	54	30 – 38 mm
PG48	42	15	58	37 – 44 mm

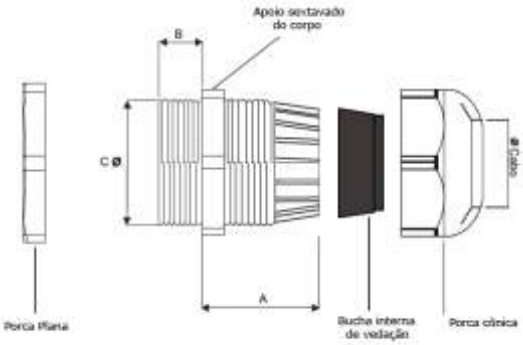

ACESSÓRIOS PARA MINIDISJUNTORES

MODELO	PÓLOS	CORRENTE	CONECTOR	EMBALAGEM
Pente de barramento 1P	56 pólos	63 A	Fino	1 peça - 1m
Pente de barramento 2P	56 pólos			
Pente de barramento 3P	54 pólos			
Pente de barramento 1P	12 pólos			10 peças - 22,5cm
Pente de barramento 2P	12 pólos			
Pente de barramento 3P	12 pólos			
Pente de barramento 1P	56 pólos	100 A	Grosso	1 peça - 1m
Pente de barramento 1P	37 pólos			
Pente de barramento 2P	56 pólos			
Pente de barramento 2P	36 pólos			
Pente de barramento 3P	54 pólos			
Pente de barramento 3P	36 pólos			

Modelo
Tampa p/ barramento 1P – 63A
Tampa p/ barramento 2P – 63A
Tampa p/ barramento 3P – 63A

Modelo	Aplicação	Condutores	Conexão
CONEDZ47	Interligação de pólos	Cabos até 25mm²	Frontal ou lateral (consulte)

MODELO XLJ-D-500B

Alicate de corte manual ,possui uma vida útil longa e de corte fácil por meio de catraca reduzindo o esforço no corte.
Utilizado para corte de fios de aços trançado, cabo de aço reforçado e outros com secção de corte redondo.
Alça telescopica podendo aumentar a região de apoio ao corte.
De facil aplicação possibilitando o corte em varias posições.

- Bitola máxima de corte - 500mm²
- Comprimento do alicate alça fechada - 350mm
- Comprimento do alicate alça aberta - 440mm
- Peso - 3 Kg

MODELO CC-325

Alicate de corte manual ,possui uma vida útil longa e de corte fácil por meio de catraca reduzindo o esforço no corte.
Equipado com trava de segurança

- Bitola máxima de corte - 240mm²
- Comprimento do alicate - 260mm
- Peso - 0.7 Kg

Nota: Este alicate não pode efetuar trabalhos com material de aço e cobre rigido.Assim podendo danificar o fio de corte e reduzir a vida util.

ALICATES DE CORTE MANUAL SERIE LK

Alicate de corte manual ,possui uma vida útil longa e de corte fácil

Modelo LK-125
- Bitola máxima de corte 125mm²
- Tamanho - 300mm
- Peso - 0.7Kg

Modelo LK-250
- Bitola máxima de corte - 250mm²
- Tamanho - 600mm
- Peso - 1.5Kg

Modelo LK-500
- Bitola máxima de corte - 500mm²
- Tamanho - 800mm
- Peso 2.8Kg

Nota: Este alicate não pode efetuar trabalhos com material de aço e cobre rigido.Assim podendo danificar o fio de corte e reduzir a vida util.

TERMINAIS PRÉ ISOLADOS

Terminal Macho

MODELO	COR	AWG	BITOLA	EMBAL.	Dimensões (mm)				
					B	dφ	Dφ	L	H
MDD 1,25~250	Vermelho	22-16	0,5 até 1,5mm²	100 pçs	6,35	1,7	4,3	21	10
MDD 2~250	Azul	16-14	1,5 até 2,5mm²		6,35	2,3	4,3	21	10
MDD 5,5~250	Amarelo	12-10	4 até 6mm²		6,35	3,4	5,7	25	14

Terminal Fêmea

MODELO	COR	AWG	BITOLA	EMBAL.	Dimensões (mm)				
					B	dφ	Dφ	L	H
FDD 1,25~250	Vermelho	22-16	0,5 até 1,5mm²	100 pçs	7,4	1,7	3,8	21	10
FDD 2~250	Azul	16-14	1,5 até 2,5mm²		7,4	2,3	4,3	23	10
FDD 5,5~250	Amarelo	12-10	4 até 6mm²		7,4	3,4	5,7	25	14

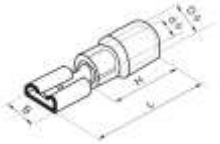

Terminal Pino Chato

MODELO	COR	AWG	BITOLA	EMBAL.	Dimensões (mm)			
					F	L	DΦ	H
DBV 1,25-10	Vermelho	22-16	0,5 até 1,5mm²	100 pçs	2,3	20	4,3	10
DBV 1,25-18					2,3	28	4,3	10
DBV 2-9	Azul	16-14	1,5 até 2,5mm²		3	20	4,9	10
DBV 2-18					2,3	28	4,9	10
DBV 5,5-10	Amarelo	12-10	4 até 6mm²		3	24	6,7	14

Terminal Pino Agulha

MODELO	COR	AWG	BITOLA	EMBAL.	Dimensões (mm)			
					L	FΦ	DΦ	H
PTV 1,25-10	Vermelho	22-16	0,5 até 1,5mm²	100 pçs	20	1,9	4,3	10
PTV 1,25-12					22	1,9	4,3	10
PTV 2-10	Azul	16-14	1,5 até 2,5mm²		20	1,9	4,9	10
PTV 2-12					22	1,9	4,9	10
PTV 5,5-13	Amarelo	12-10	4 até 6mm²		26	2,9	6,7	14

Terminal Tubular (Ilhós)

MODELO	COR	AWG	BITOLA	EMBAL.	Dimensões (mm)					
					F	L	W	B	D	C
E0508	Vermelho	22	0,5mm²	100 pçs	8	14,5	5	6,5	1,8	1,5
E7508	Verde	20	0,75mm²		8	14,5	5,5	6,7	2,1	1,8
E1008	Verde	18	1mm²		8	14,4	5,5	7	2,3	2
E1508	Vermelho	16	1,5mm²		8	16	6,4	7,2	2,6	2,3
E2508	Azul	14	2,5mm²		11	19	8	8,5	3,3	2,9
E4009	Amarelo	12	4mm²		12	21	8,5	9	4	3,8
E6012	Amarelo	10	6mm²		13,5	23	9,5	10	5,3	4,9
E10-12	Branco	8	10mm²		12	26,6	12,6	14	6,9	6,5
E16-12	Verde	6	16mm²		12	29,8	19	16	8,7	8,3
E25-16	Amarelo	4	25mm²		16	29	11,2	13	7,9	7,5
E35-16	Amarelo	2	35mm²		16	30	12,7	14	8,7	8,3

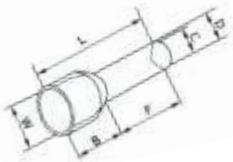

Terminal Tubular Duplo(Ilhós)

MODELO	COR	AWG	BITOLA	EMBAL.	Dimensões (mm)					
					F	L	W	B	D	C
TE0508	Branco	22	0,5mm²	100 pçs	8	14	2,6	6	1,3	1
TE7508	Azul	20	0,75mm²		8	14,6	3,5	6,4	1,5	1,2
TE1008	Vermelho	18	1mm²		8	14,6	2,8	6,4	1,7	1,4
TE1508	Preto	16	1,5mm²		8	14,6	4	6,2	2	1,7
TE2508	Azul	14	2,5mm²		8	15,2	3	7,5	2,6	2,3
TE4009	Laranja	12	4mm²		9	16,5	4,4	7,5	3,2	2,8
TE6012	Verde	10	6mm²		12	20	6,3	8	3,9	3,5
TE10-12	Vermelho	8	10mm²		12	21,5	7,6	9,5	4,9	4,5
TE16-12	Creme	6	16mm²		12	22	8,8	10,2	6,2	5,8
TE25-16	Amarelo	4	25mm²		16	29	11,2	13	7,9	7,5
TE35-16	Amarelo	2	35mm²		16	30	12,7	14	8,7	8,3

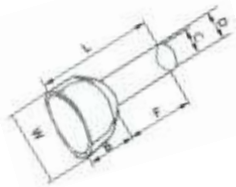

Terminal Garfo

a h59[h	/hw	! í D	. LÇh[!	9a . ! [Ô	5ĩŦ śt wŶśẅ(mm)					
					.	C	[	5	ŕ	I
{ë ổ -3	Vermelho	22-16	0,5 até 1,5mm²	100 pçs	5,7	6,5	21,2	4,3	3,2	10
SV 1,25-4					6,4	6,5	21,2	4,3	4,3	10
SV 1,25-5					8	6,5	21,2	4,3	5,3	10
SV 1,25-6					9,5	7	21,2	4,3	6,5	10
SV 2~3	Azul	16-14	1,5 até 2,5mm²		5,3	7	21,2	4,9	3,2	10
SV 2~4					8	7	21,2	4,9	4,3	10
SV 2~5					8	7	21,2	4,9	5,3	10
SV 2~6					9	7	21,2	4,9	6,5	10
SV 3,5~4	Preto	12-10	4mm²		8	9	26	6,2	4,3	13,5
SV 3,5~5					8	9	26	6,2	5,3	13,5
SV 3,5~6					12	10	28	6,2	6,5	13,5
SV 5,5~4	Amarelo		4 até 6mm²		9	9	26	6,7	4,3	13,5
SV 5,5~5					9	7,5	26	6,7	5,3	13,5
SV 5,5~6					12	12	33	6,7	6,5	13,5
SV 5,5~8					14	12	30	6,7	8,4	13,5

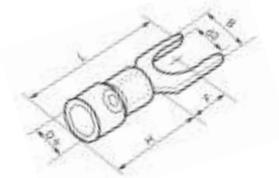

Terminal Olhal

MODELO	COR	AWG	BITOLA	EMBAL.	Dimensões (mm)					
					B	F	L	DΦ	d 2	H
RV 1,25-3	Vermelho	22-16	0,5 até 1,5mm²	100 pçs	6,2	4,95	17,8	4,3	3,2	10
RV 1,25-4		22-16			6,7	6,3	20,1	4,3	4,3	10
RV 1,25-5		22-16			8	7	21,5	4,3	5,3	10
RV 1,25-6		22-16			12	11	27,5	4,3	6,5	10
RV 1,25-8		22-16			12	11	27,5	4,3	8,4	10
RV 1,25-10		22-16			13,7	13,9	31,6	4,3	10,5	10
RV 1,25-12		22-16			19	16	36	4,3	13	10
RV 2-3	Azul	16-14	1,5 até 2,5mm²		6,6	6,3	19	4,9	3,2	10
RV 2-4		16-14			6,9	7,75	22,5	4,9	4,3	10
RV 2-5		16-14			8,5	8	22,5	4,9	5,3	10
RV 2-6		16-14			12	11	27,6	4,9	6,5	10
RV 2-8		16-14			12	11	27,6	4,9	8,4	10
RV 2-10		16-14			13,6	13,9	30,2	4,9	10,5	10
RV 2-12		16-14			19,5	16	36	4,9	13	10
RV 3,5~4	Preto	12-10	4mm²		8	7,7	24,5	6,2	4,3	13,5
RV 3,5~5					8	7,7	24,5	6,2	5,3	13,5
RV 3,5~6					12,5	9	28,5	6,2	6,5	13,5
RV 5,5~3,5	Amarelo		4 até 6mm²		7,2	5,9	23	6,7	3,7	14
RV 5,5~4					9,5	8,3	26,5	6,7	4,3	14
RV 5,5~5					9,5	8,3	26,5	6,7	5,3	14
RV 5,5~6					12	10	29	6,7	6,5	14
RV 5,5~8					15	13,7	35	6,7	8,4	14
RV 5,5~10					15	13,7	35	6,7	10,5	14

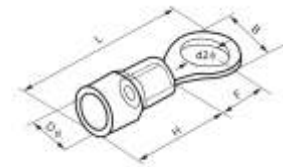

TERMINAIS DE COMPRESSÃO

Código	Área (Secção)	Diâmetro (furo)	Parafuso		Corrente	Embalagem
			Polegada	Métrico		
SC1,5-4	1,5 mm²	4 mm	5/32	M4		100 peças
SC1,5-5		5 mm	3/16	M5		
SC1,5-6		6 mm	1/4	M6		
SC2,5-4	2,5 mm²	4 mm	5/32	M4		
SC2,5-5		5 mm	3/16	M5		
SC2,5-6		6 mm	1/4	M6		
SC4-5	4 m²	5 mm	3/16	M5		
SC4-6		6 mm	1/4	M6		
SC4-8		8 mm	5/16	M8		
SC6-5	6 mm²	5 mm	3/16	M5	73 A	
SC6-6		6 mm	1/4	M6		
SC6-8		8 mm	5/16	M8		
SC10-6	10 mm²	6 mm	1/4	M6	101 A	
SC10-8		8 mm	5/16	M8		
SC10-10		10 mm	3/8	M10		
SC16-8	16 mm²	8 mm	5/16	M8	137 A	
SC16-10		10 mm	3/8	M10		
SC16-12		12 mm	1/2	M12		
SC25-8	25 mm²	8 mm	5/16	M8	182 A	
SC25-10		10 mm	3/8	M10		
SC25-12		12 mm	1/2	M12		
SC35-8	35 mm²	8 mm	5/16	M8	226 A	
SC35-10		10 mm	3/8	M10		
SC35-12		12 mm	1/2	M12		
SC50-8	50 mm²	8 mm	5/16	M8	275 A	
SC50-10		10 mm	3/8	M10		
SC50-12		12 mm	1/2	M12		
SC70-10	70 mm²	10 mm	3/8	M10	353 A	
SC70-12		12 mm	1/2	M12		
SC70-16		16 mm	5/8	M16		
SC95-10	95 mm²	10 mm	3/8	M10	430 A	10 peças
SC95-16		16 mm	5/8	M16		
SC120-8	120 mm2	8 mm	5/16	M8	500 A	
SC120-10		10 mm	3/8	M10		
SC120-12		12 mm	1/2	M12		
SC120-14		14 mm	9/16	M14		
SC120-16		16 mm	5/8	M16		
SC150-10	150 mm²	10 mm	3/8	M10	577 A	
SC150-12		12 mm	1/2	M12		
SC150-14		14 mm	9/16	M14		
SC150-16		16 mm	5/8	M16		
SC185-12	185 mm²	12 mm	1/2	M12	661 A	
SC185-16		16 mm	5/8	M16		
SC240-14	240 mm²	14 mm	9/16	M14	781 A	
SC240-16		16 mm	5/8	M16		

LUVAS DE COMPRESSÃO

IĮ IJÈ GĜFÎ Ì ĨĨ ĜĬ ĦÎ ĠĬ K

Ì Î GĜÎ	FÎ Í GĮ ÌÌ Ī	Ĝ ĘÈ ÌÉĜĜ
ĠĬ KĈÐ	1,5 mm²	100 peças
GTY2,5	2,5 mm²	
GTY4	4 mm²	
GTY6	6 mm²	
GTY10	10 mm²	
GTY16	16 mm²	
GTY25	25 mm²	
GTY35	35 mm²	
GTY50	50 mm²	50 peças
GTY70	70 mm²	10 peças
GTY95	95 mm²	
GTY120	120 mm²	
GTY150	150 mm²	

ISOLADORES PARA PAINÉIS

Especificações		
Tensão mínima de isolação		6kV
Material	Corpo	Epóxi
	Rosca	Latão
Cor do Corpo		Vermelho
Temperatura de operação		-40°C a 140°C
Temperatura de Armazenagem		

MEDIDA			EMBALAGEM
Diametro Corpo(mm)	Altura(mm)	Diametro Rosca	
16	20	1/4	10 peças
16	25	1/4	
16	30	1/4	
20	30	1/4	
25	30	1/4	
30	30	1/4	
30	30	M8	
30	30	3/8	
30	40	1/4	
30	40	3/8	
30	50	1/4	
30	50	3/8	
30	60	1/4	
30	60	3/8	
40	40	1/4	
40	40	3/8	
40	50	1/4	
40	50	3/8	
50	50	1/4	
50	50	3/8	
50	60	3/8	

SINALEIROS GIRATÓRIOS

Modelo	LTD-1101	LTE-1103	LTE-1121	LTE-1122	LTE-1161
Cores disponíveis	ou	ou	ou	ou	ou
Tensões disponíveis	12Vcc/24Vcc	24Vcc/110Vca/220 Vca	24Vcc/110Vca/220 Vca	24Vcc/110Vca/220 Vca	24Vcc/110Vca/220 Vca
Fixação	Base imantada	Fixação por parafuso	Fixação por parafuso	Fixação por parafuso	Fixação por parafuso

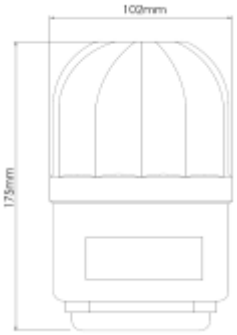

LTD-1101

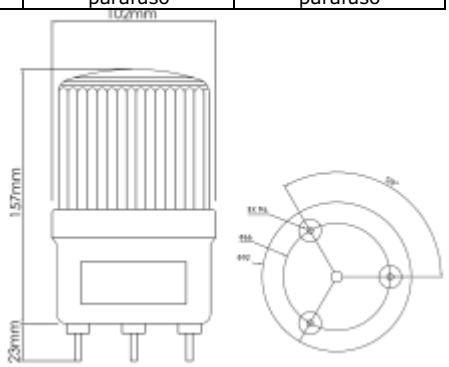

LTE-1103

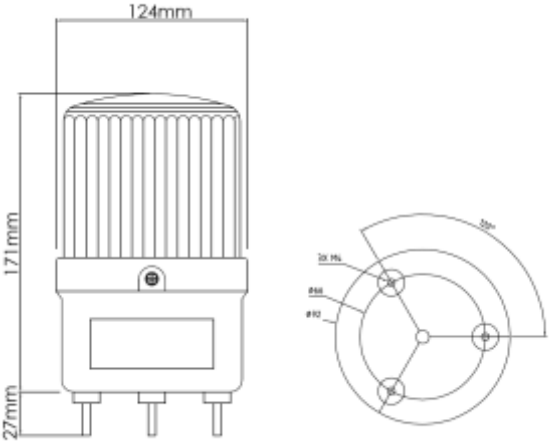

LTE-1121

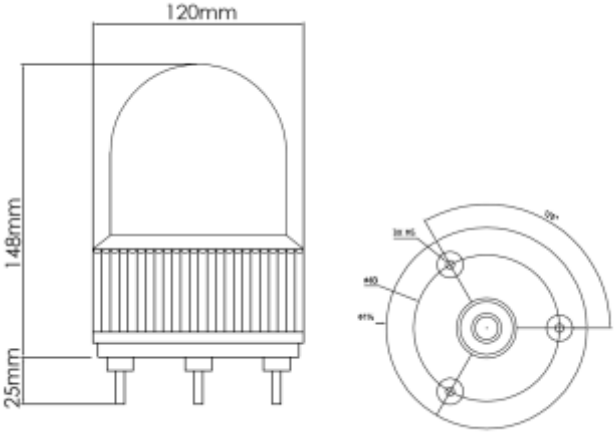

LTE-1122

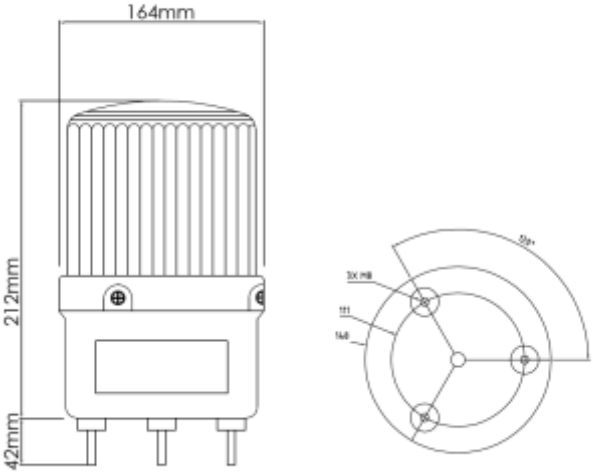

LTE-1161

SINALEIRO TORRE

	LTA-207-1W	LTA-207-2W	LTA-207-3W	LTA-207-1WJ	LTA-207-2WJ	LTA-207-3WJ	LTA-507-1W	LTA-507-2W	LTA-507-3W
Cores									
Alarme sonoro	---	---	---				---	---	---
Tensão	12Vcc/24Vcc/110Vca/220Vca			220Vca					
Temperatura	-10°C ~ +50°C								
Lâmpada	Incandescente (Base BA15s)						LED		
Tipo	Intermitente								

LTA-207-1W
LTA-507-1W

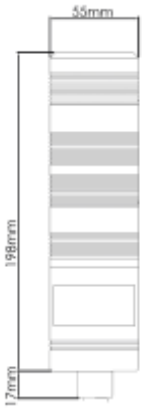

LTA-207-2W
LTA-507-2W

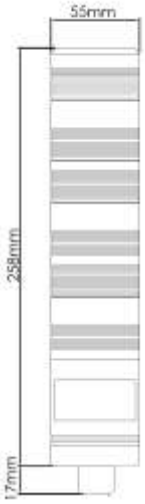

LTA-207-3W
LTA-507-3W

LTA-207-1WJ

LTA-207-2WJ

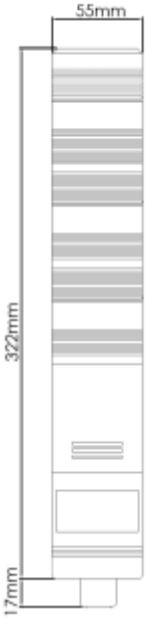

LTA-207-3WJ

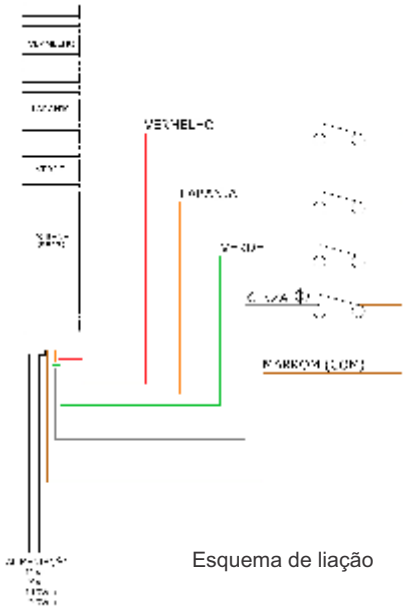

Esquema de liação

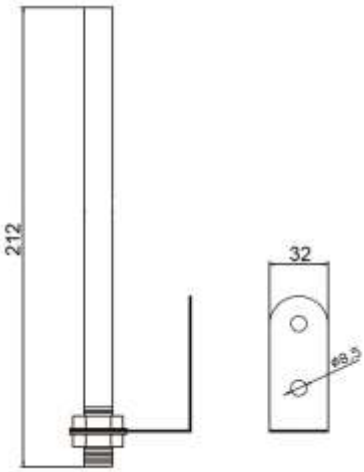

Haste com
fixação lateral

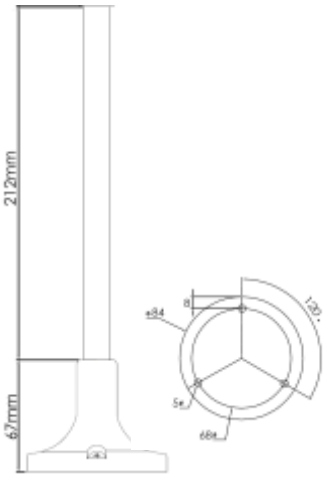

Haste com suporte

Consulte o tipo de fixação disponível antes de adquirir o produto

Acessórios

Perfurador, Cortador e Dobrador

Modelos CH, CB e CWC

Informações Gerais

Modelos CH – Perfuradores de Barramento
barramentos de cobre e alumínio, sendo amplamente utilizado por fabricantes de quadros, painéis e centros de comando de energia, indústrias e construções prediais e residenciais.

Modelos CB e CWC – Cortadores e Dobradores de Barramento
Os modelos de Modelo CWC-1 50, CB-150D e CB-200A são ferramentas amplamente utilizados para seccionar (CWC) ou dobrar (CB) barramentos ou chapas de cobre ou alumínio, sendo amplamente utilizado por fabricantes de quadros, painéis e centros de comando de energia, indústrias e construções prediais e residenciais.

Perfuradores Hidraulicos de Barramentos de Cobre e Aluminio		
Referencia	CH-60	CH-70
Função	Furos em Barramentos de Cobre e Alumínio	
Matrizes (Inclusas)	3/8” (Diâmetro 10,5mm) 1/2" (Diâmetro 13,8mm) 5/8” (Diâmetro 17mm) 3/4” (Diâmetro 20,5mm)	
Acionamento (Não incluso)	Hidráulico Manual (CP700) ou Elétrico (CTE-25AS)	
Espessura Máxima dos Barramentos	Até 10mm	Até 12 mm
Profundidade Base de Furação	95mm	110mm
Máxima Carga de Perfuração	31Ton.	35 Ton.
Dimensões (AxLxP)	350x110x245mm	350x110x245mm
Peso	19kg	28kg

Modo de Instalação e Utilização

1) Use engate rápido para ligar a bomba de óleo hidráulica elétrica ou manual ao perfurador.
2) Selecione a matriz superior e inferior, encaixar primeiramente a matriz superior, em seguida,encaixar a matriz inferior,certificando que as peças estão encaixadas e devidamente afixadas.
3) Posicione o barramento na correta posição, aperte o parafuso da bomba de óleo para o retorno do óleo, puxe a alça até que a obra estiver concluída ou para bomba elétrica acione, em seguida, solte o parafuso de óleo, certificando que a matriz superior voltou a posição inicial.

Cortadores e Dobradores Hidraulicos de Barramentos e Chapas de Cobre e Aluminio			
Referencia	CWC-150	CB-150D	CB-200A
Função	Seccionamento de Barramentos e Chapas de Cobre e Alumínio	Dobraduras em Barramentos e Chapas de Cobre e Alumínio	
Acionamento (Não incluso)	Hidráulico Manual (CP700) ou Elétrico (CTE-25AS)		
Espessura Máxima dos Barramentos	Até 10mm		Até 12mm
Ângulo Dobradura	-	Até 90° (Ajustável)	90° (Fixo)
Máxima Carga de atuação	15 Ton.		20 Ton.
Dimensões (AxLxP)	410x275x180mm	290x400x220mm	360x260x160mm
Peso	23kg	26kg	18kg

Modo de Instalação e Utilização

1) Use engate rápido para ligar a bomba de óleo hidráulica elétrica ou manual ao perfurador.
2) Selecione a matriz superior e inferior, encaixar primeiramente a matriz superior, em seguida,encaixar a matriz inferior,certificando que as peças estão encaixadas e devidamente afixadas.
3) Posicione o barramento na correta posição, aperte o parafuso da bomba de óleo para o retorno do óleo, puxe a alça até que a obra estiver concluída ou para bomba elétrica acione, em seguida, solte o parafuso de óleo, certificando que a matriz superior voltou a posição inicial.

Acessórios (Não acompanham os equipamentos CH, CB e CWC)		
Referencia	CP-700	CTE-25AS
Pressão (Máx)	700kgf/cm² - 1000psi	7000 kgf/cm² - 10000 psi (700 Bar)
Operação	Hidráulica Manual	Hidráulica Elétrica
Tensão /Corrente	-	220Vca/3A
Potencia	-	600W
Tipo de Óleo	Shell Tellus S2V / Lubrax Industrial HR46EP / Bardall Maxlub15	
Quantidade de Óleo	0,9 litro	3 litros
Troca de Óleo	a cada 6 meses	
Peso	9,2kg	15,2kg